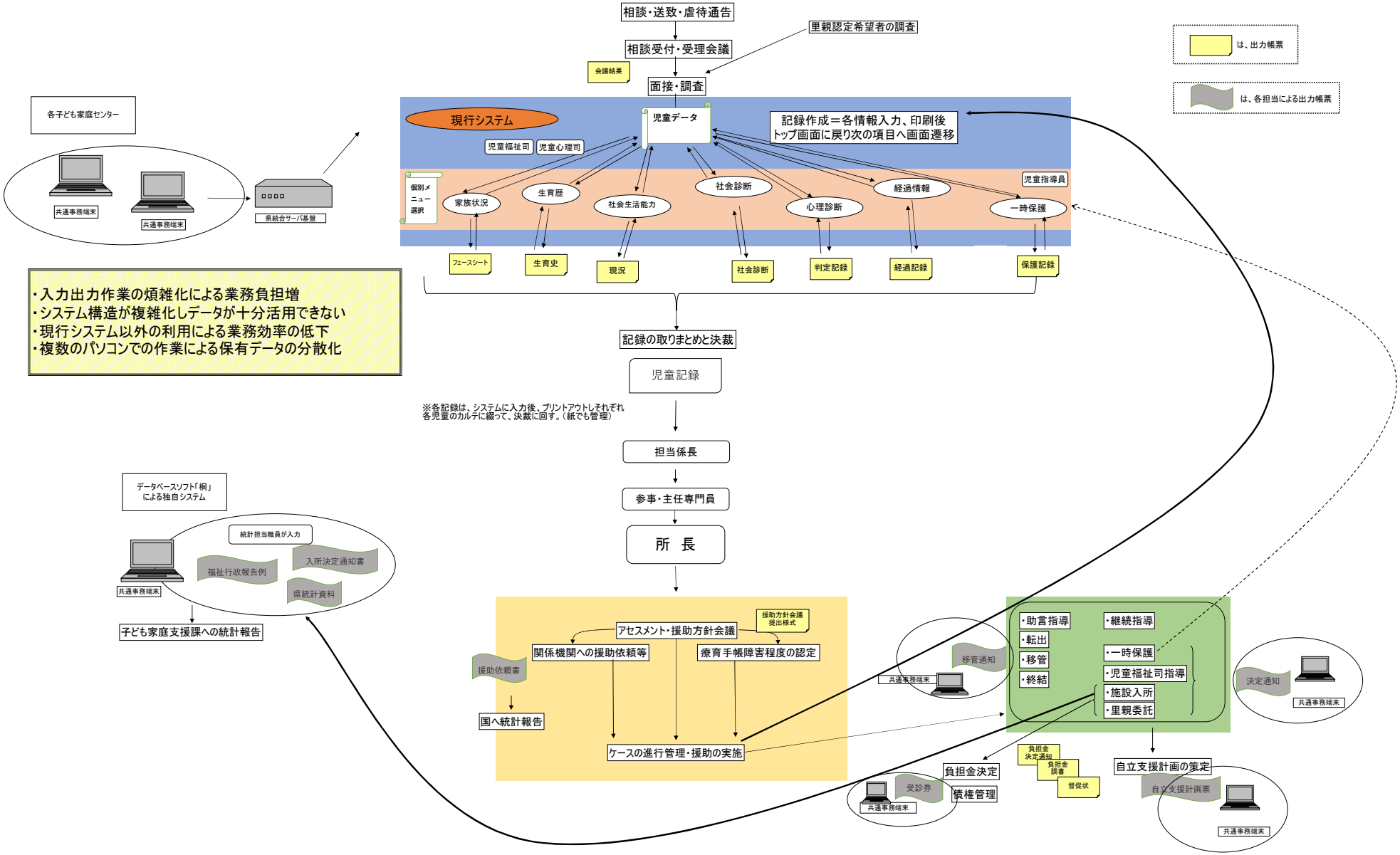5.2 別紙2　現行業務のイメージ